IM SEGEV INDUSTRIES LTD.

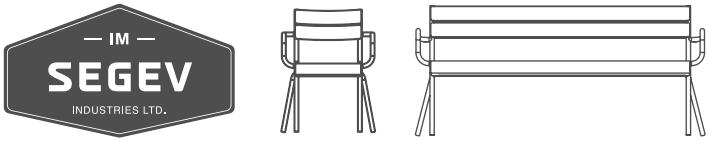

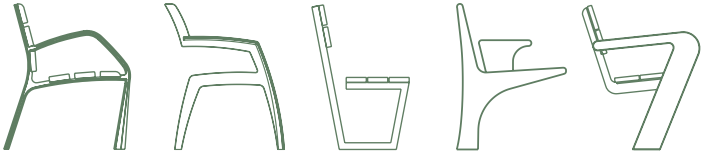

ALL

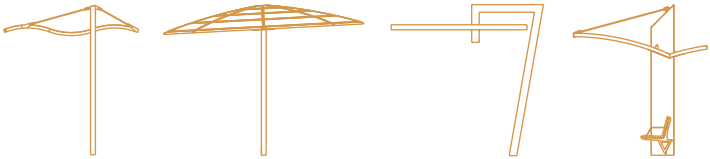

AROUND

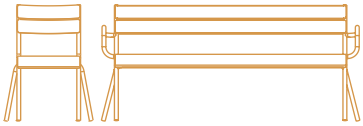

YOU

2019-20 מדריך מוצרים

מפת התמצאות

תוכן עניינים

אודות הסטודיו	2-3
ספסלי מתכת בשילוב עץ	4-9
ספסלי מתכת	10-13
פרגולות	14-19
אשפתונים	20-25
מערכות ישיבה	26-32
שולחן פינג-פונג	33
עציצים	34-35
עמדה להאכלת חתולים	36
שלטי רחובות	37
סככות אוטובוס	38-43
מתקני אופניים	44-45
עמודי מחסום	46-47
סריגים לעצים	48
משפחת נוח	49-62
מערכת בטון מודולרית דגם "קוסמוס"	63-73
שילוט מודולרי למרחב הציבורי	74-79

מקרא אייקונים

מוצר נגיש	
מוצר פרימיום	PREMIUM
מוצר באנרגיה סולארית	
מוצר חכם	
לוח משחק	

אודותינו

אי. אם. שגב תעשיות הוקמה בשנת 1977 ע"י שמחה פניגזון ז"ל ובנו עובד פניגזון. כיום מועסקים בחברה כ- 120 עובדים, ביניהם גם בני הדור השלישי למשפחה. במפעל קווי ייצור חדשניים העומדים בחזית הטכנולוגיה וניסיון של למעלה מ- 40 שנה בפיתוח וייצור מוצרים למרחב הציבורי. **ש**גב מצטיינת במתן שירות אמין, מקצועי ומהיר ומתמחה בפיתוח מוצרים המשלבים טכנולוגיות מתקדמות לערים "חכמות", בעיצוב, תכנון וייצור ריהוט רחוב, ריהוט לתחבורה ציבורית, ריהוט משרדי וחנויות, מתקני תצוגה, ריהוט מותאם למגזר הציבורי והפרטי. שגב מתמחה בתכנון קולקציות מעוצבות, המשלבות מגוון חומרים באיכות וגימור ברמה הגבוהה ביותר ומשתדלת לעצב מוצרים שישתלבו במרחב האורבני כחלק אינטגרלי של מרקם הבניה, הצמחייה והנוף האנושי.

הסטודיו שלנו

במסגרת התרחבות החברה ובכדי לייעל את העבודה מול לקוחותינו, פתחנו סטודיו לעיצוב הפועל בשיתוף עם מחלקת התכנון וההנדסה של החברה. ביחד אנו חוקרים, מעצבים, מפתחים ומייצרים מוצרים מעוצבים ומקוריים המשלבים טכנולוגיות מתקדמות, מראה אסתטי, עיצוב ומוקפד והנדסת אנוש ברמה גבוהה. מוצרינו משלבים חומרים שונים המותאמים לאופי הסביבה ותנאי מזג האויר, הם ארגונומיים, מודולריים ונוחים לתחזוקה. אנו שואפים להטמיע במוצרינו שימוש באנרגיה מתחדשת ובכך לשמור על עולם ירוק, חכם ונקי יותר. כל זאת ועוד בכדי להתאים את מוצרינו לדרישות העולם המתחדש. אנו עובדים יחד עם אדריכלי נוף ואדריכלים על מגוון פרויקטים המשלבים ריהוט אורבני מעוצב עבור פרויקטים לערים, פארקים, חללים ציבוריים ועוד. האתגרים שהם מציבים בפנינו הופכים את מוצרינו לטובים, מעוצבים ומדויקים יותר ועל זאת אנו מודים לכל אדריכלי הנוף והאדריכלים שבוחרים לעבוד איתנו ולאתגר אותנו לחשוב מחוץ לקופסה. יחד עם זאת, בעזרת הניסיון, הכלים והיכולות שיש לנו להציע אנו מצליחים להגשים להם את החלומות.

ספסל ואשפתון זאוס , רמת גן

ספסלי מתכת בשילוב עץ

ספסל זאוס **מק"ט: 1064**

ספסל בעיצוב אורבני.
הספסל מורכב מיציקת ברזל צבועה בתנור בשילוב
עץ מלא צבוע ומשומן. מגיע בשלוש תצורות- תלת/דו/בודד.
סוגי עצים לבחירה: אורן פיני/קרולינה.
עיגון: ברגי ג'מבו/עוגנים.

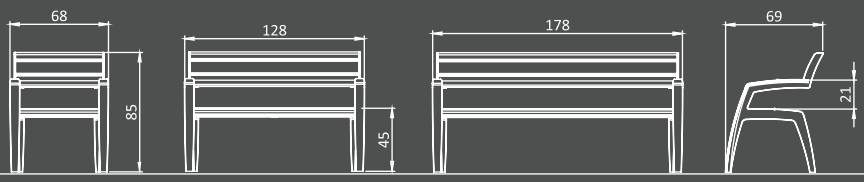

ספסל זאוס נגיש

מק"ט: 1104

ספסל בעיצוב אורבני.
הספסל מורכב מיציקת ברזל צבועה
בתנור בשילוב עץ מלא צבוע ומשומן.
סוגי עצים לבחירה: אורן פיני/קרולינה.
עיגון: ברגי ג'מבו/עוגנים.

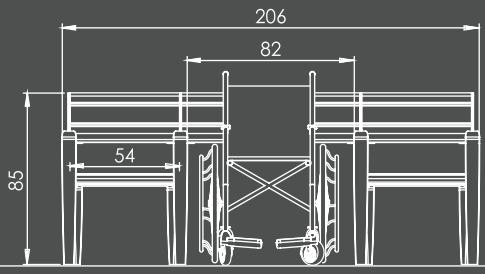

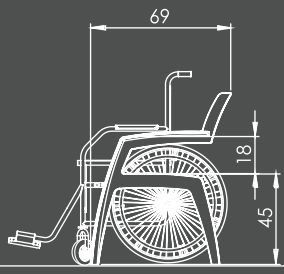

ספסלי מתכת בשילוב עץ

מושב זאוס **מק"ט: 1105**

מושב מעוצב.
המושב מורכב מברזל מגלוון מרותך
וצבוע בתנור בשילוב עץ מלא צבוע ומשומן.
סוגי עצים לבחירה: אורן פיני/קרולינה.
עיגון: ברגי ג'מבו/עוגנים.

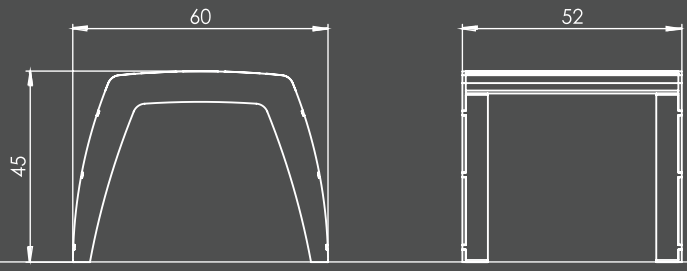

ספסל זאוס, רמת גן

ספסל טקסס

מק"ט: 1091

PREMIUM

ספסל מעוצב עם מגש מובנה.
שלד הספסל מיוצר מפח מגולוון צבוע
בתנור בשילוב לוחות של עץ מלא צבוע ומשומן.
סוגי עצים לבחירה: אורן פיני/קרולינה.
עיגון: ברגי ג'מבו/עוגנים.

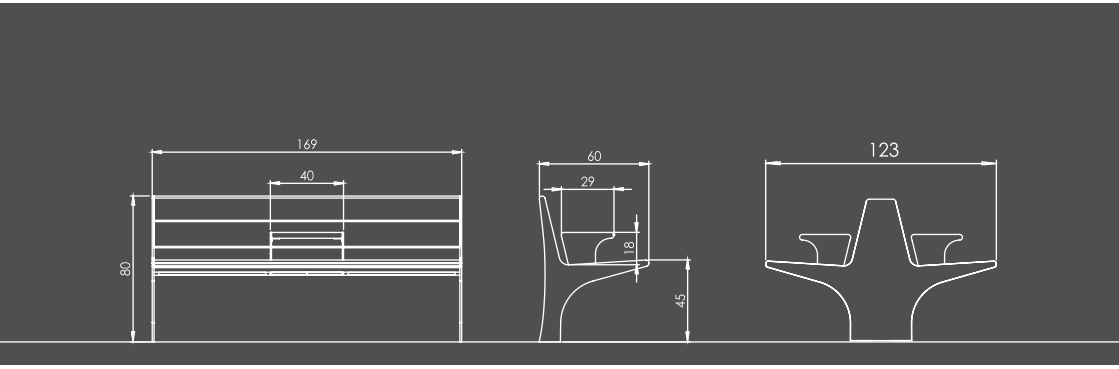

ספסלי מתכת בשילוב עץ

ספסל טיילת **מק"ט: 1100**

PREMIUM

ספסל מעוצב.
הספסל מורכב מרגליים ומסעדי יד מגולוונים וצבועים בתנור.
המושב והמשענת מלוחות של עץ גושני צבוע ומשומן.
סוגי עצים לבחירה: מהגוני/אורן.
עיגון: ברגי ג'מבו/עוגנים.

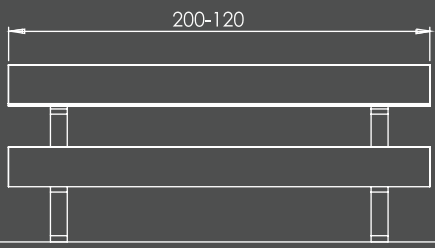

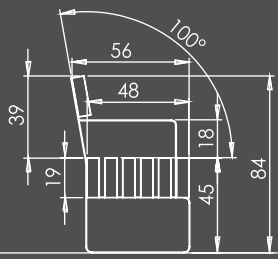

זאוס מתכת, אורט תל נוף

ספסל זאוס מתכת

מק"ט: 1062

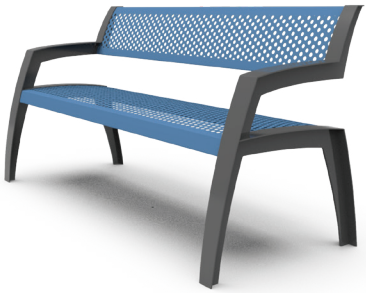

ספסל בעיצוב ייחודי.
הספסל מורכב משתי רגליים, מושב ומשענת.
כל חלקי הספסל מפח מגולוון צבוע בתנור ועמיד בתנאי חוץ.
ניתן לקבל את הספסל בשתי וריאציות- מרותך וצבוע בצבע אחד או
מורכב מרגליים בצבע אחד, מושב ומשענת בצבע שני.
עיגון: ברגי ג'מבו/עוגנים.

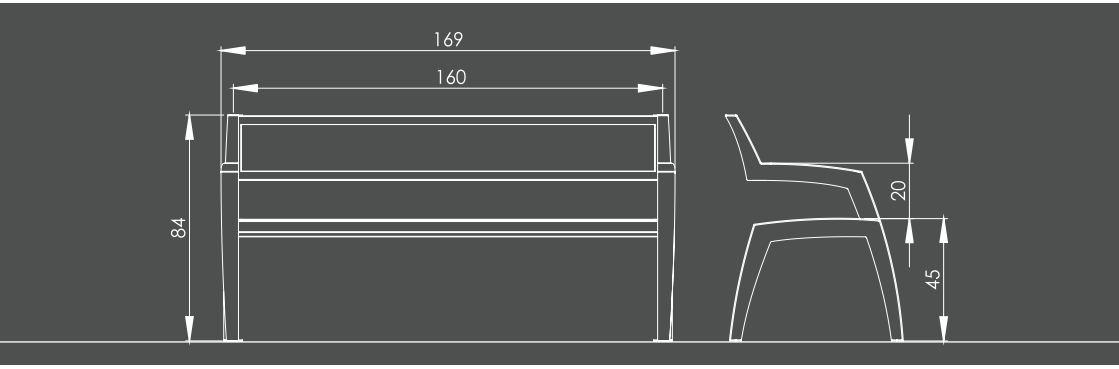

ספסל זאוס המתנה

מק"ט: 1102

ספסל המתנה מעוצב.
הספסל מורכב מרגליים מושב ומשענת מפח מגולוון צבוע בתנור.
ניתן לשרשר את הספסל ולקבל אותו באורכים שונים.
ניתן לקבל במגוון צבעים בהתאם לקטלוג RAL.
עיגון: בהתאם לשטח.

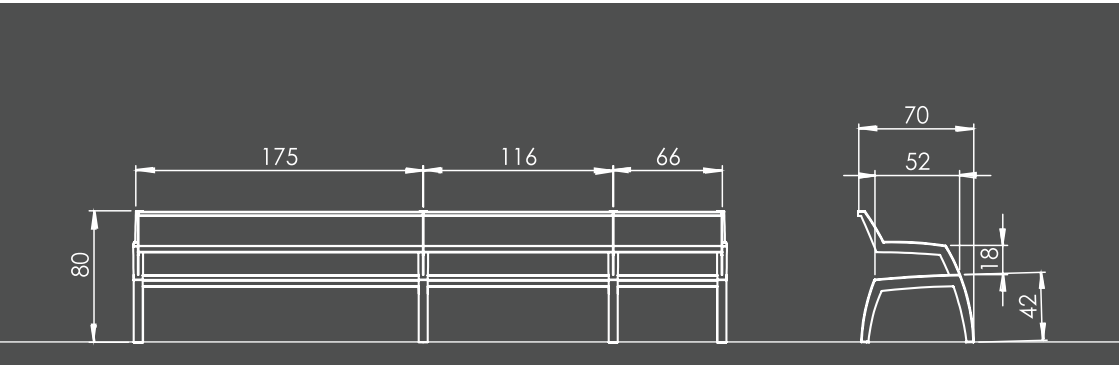

ספסל פוליגון

מק"ט: 1093

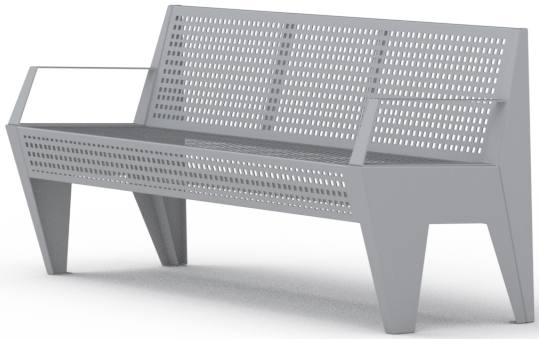

ספסל נגיש, בעל צורה פוליגונית מפח מגולוון צבוע בתנור.
הספסל מעוצב בחשיבה על נוחות מקסימלית למשתמש.
ניתן להוסיף לוגו במשענת הספסל.
צבע ניתן לבחירה מתוך קטלוג RAL.
עיגון: ברגי ג'מבו/עוגנים.

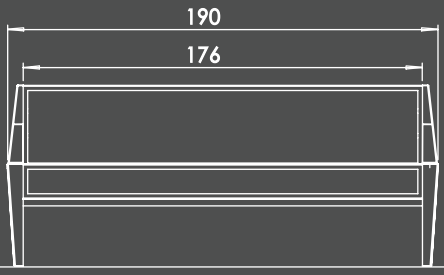

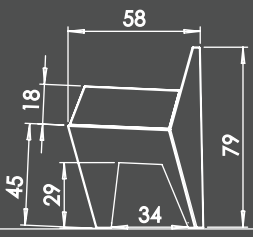

פרגולת חוף פח מנוקב

מק"ט: 3034

שמשייה צבעונית מעוצבת.
השמשייה בנויה מקונסטרוקציית מתכת מגולוונת צבועה בתנור,
אליה מחוברים מגשי פח מגולוון מנוקבים וצבועים בתנור.
ניתן לבחור במגוון צבעים מתוך קטלוג צבעי RAL.
עיגון: יציקת בטון.

תכנון: אדריכלות נוף טוך-סרגוסי

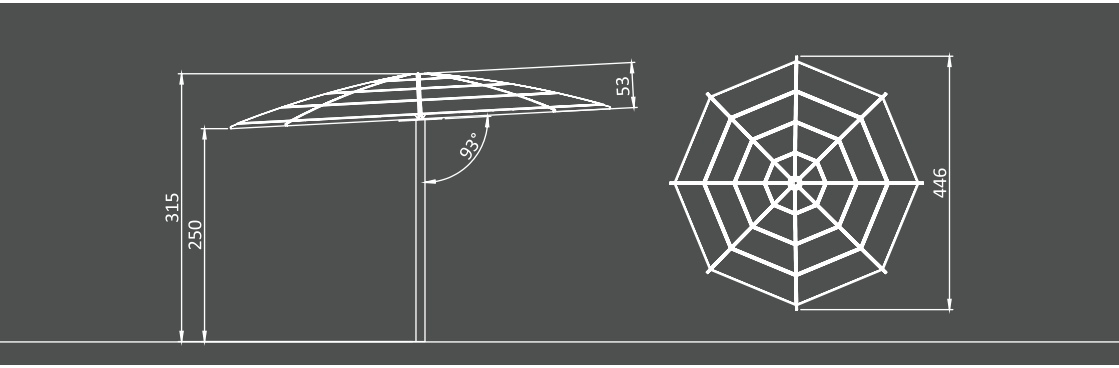

פרגולת חוף רפרפה

מק"ט: 3032

שמשייה מעוצבת.
השמשייה בנויה מקונסטרוקציית מתכת מגולוונת
צבועה בתנור, אליה מחוברים לוחות עץ מלא צבוע
ומשומן/פרופילי מתכת מגולוונים וצבועים בתנור.
ניתן לבחור במגוון צבעים מתוך קטלוג צבעי RAL.
עיגון: יציקת בטון.

תכנון: אדריכלות נוף טוך-סרגוסי

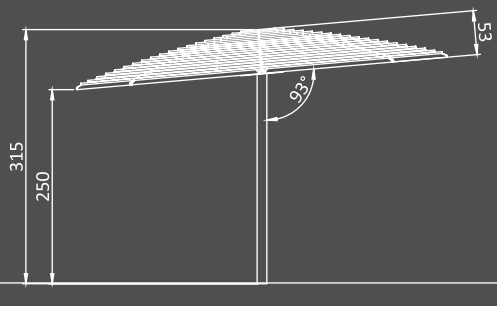

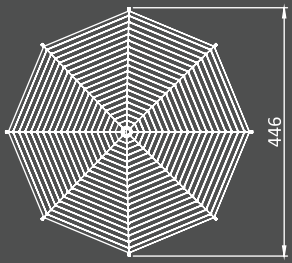

פרגולת אתנחתא

מק"ט: 3031

פרגולה מעוצבת עם עמדת החתלה מובנית.
הפרגולה בנויה מפרופילים מגולוונים צבועים בתנור
בשילוב לוחות של עץ מלא משומן וצבוע.
הפרגולה כוללת מתקן שקיות לאיסוף פסולת ומתקן לג`ל לחיטוי ידיים.
עיגון: יציקת בטון.

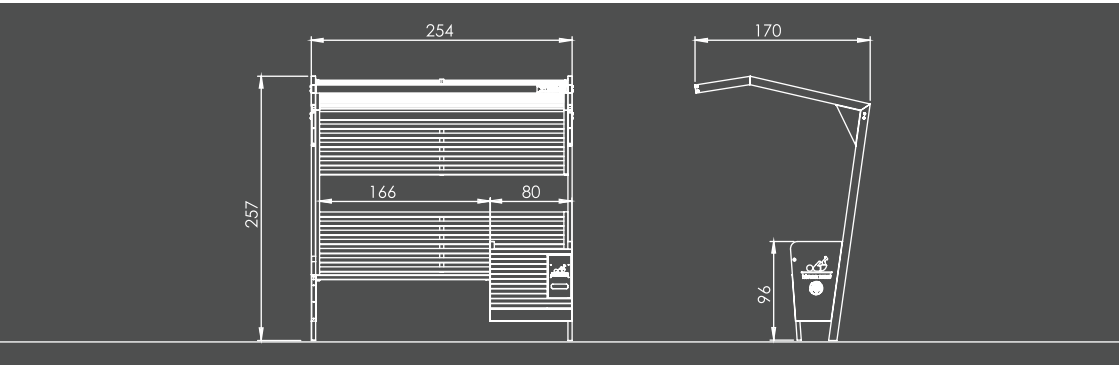

פרגולת אתנחתא, רמת גן

פרגולת צמחים מטפסים

מק"ט: 3035

סככה ייעודית להצללה ע"י צמחים מטפסים.
הצללת רשת מחוברת לתרנים באמצעות מיתרים,
בנויה מקונסטרוקציית ברזל מגולוון צבוע בתנור.
ניתן לקבל במגוון צבעים לפי קטלוג RAL.
עיגון: בהתאם לקרקע.

תכנון: משרד אדריכלים סוזנה ליהוא אדריכלות נוף

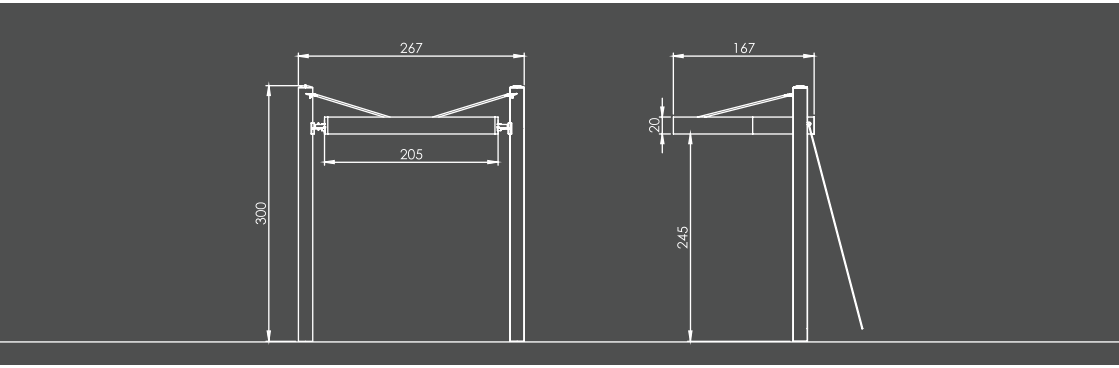

פרגולת אופק

מק"ט: 3028

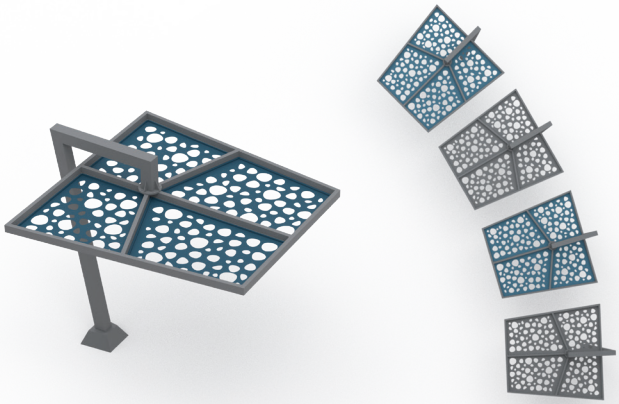

פרגולת הצללה בעיצוב ייחודי.
הפרגולה בנויה מעמוד ומסגרת מפרופילים מגולוונים
והצללה מפח מגולוון חתוך בלייזר, צבועים בתנור.
ניתן להוסיף פאנל סולארי, תאורת לד ושקעי USB.
ניתן לקבל את הפרגולה בגבהים שונים ובשתי מידות שונות.
עיגון: יציקת בטון.

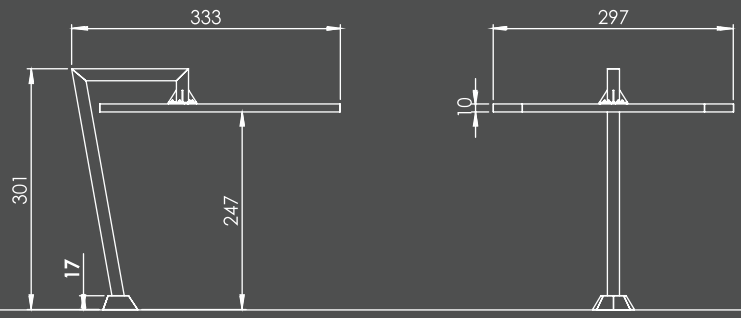

מידות הצללה
297X298 ס"מ
270X230 ס"מ

אשפתון זאוס, רמת גן

אשפתון זאוס

מק"ט: 2050

אשפתון אורבני מעוצב.
האשפתון מורכב מפח מגולוון צבוע בתנור בשילוב עץ מלא צבוע ומשומן.
כולל מיכל פנימי מגולוון בנפח 50 ליטר ומאפרה מאובטחת לגוף האשפתון.
סוגי עצים לבחירה: איפאה/אורן פיני/קרולינה.
עיגון: ברגי ג'מבו/עוגנים.

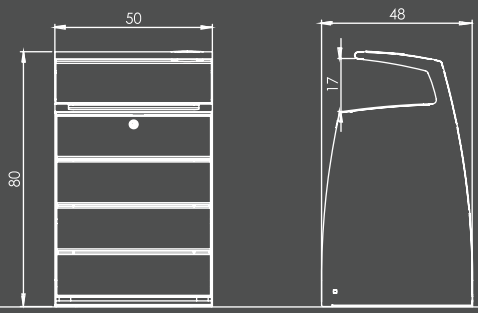

אשפתון קפסולה

מק"ט: 2058

אשפתון מתכת מהודר.
האשפתון מורכב מפח מגולוון צבוע בתנור בשני צבעים לבחירה.
האשפתון מורכב מארבעה חלקים:
מעטפת האשפתון, גוף מרכזי, אשפתון פנימי מגולוון
בנפח 45 ליטר ומאפרה המאובטחת למעטפת האשפתון.
צבע ניתן לבחירה מתוך קטלוג RAL.
עיגון: ברגי ג'מבו.

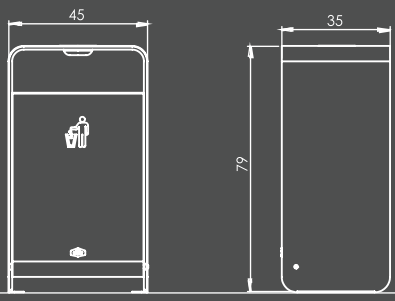

אשפתון ונוס
מק"ט: 2051

אשפתון מתכת מעוצב.
האשפתון מורכב מפח מגולוון צבוע בתנור בשני צבעים לבחירה.
האשפתון מורכב מארבעה החלקים:
בסיס אשפתון, גוף מרכזי, אשפתון פנימי מגולוון
בנפח 40 ליטר ומכסה המאובטח לגוף האשפתון.
עיגון: יציקת בטון/ברגי ג'מבו.

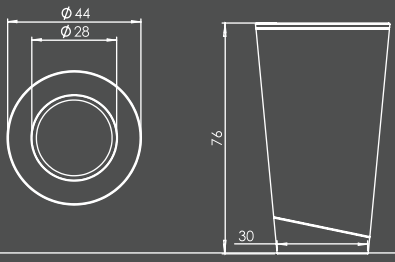

אשפתון אולימפוס
מק"ט: 2057

אשפתון מתכת מעוצב.
האשפתון מורכב מפח מגולוון צבוע בתנור/נירוסטה.
מגיע עם אשפתון פנימי מגולוון בנפח 40 ליטר וגגון הכולל מאפרה.
צבע המתכת ניתן לבחירה מתוך קטלוג RAL.
עיגון: יציקת בטון/ברגי ג'מבו.

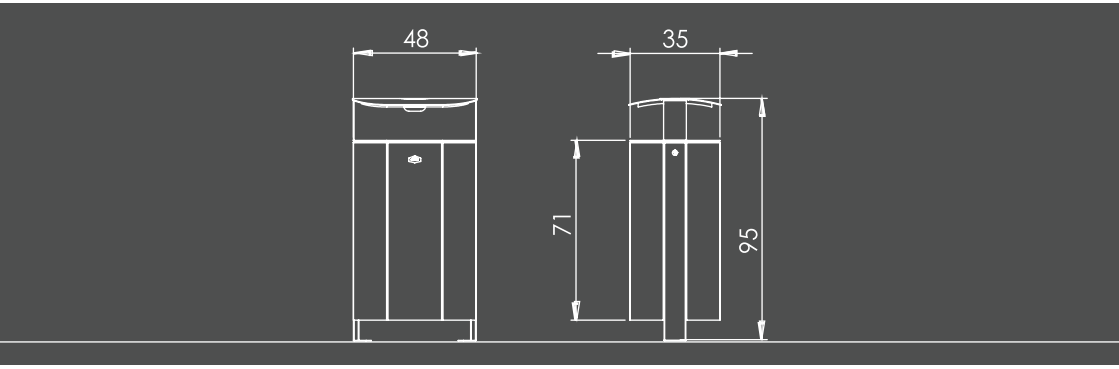

אשפתון אלה

מק"ט: 2048

אשפתון מתכת עגול.
האשפתון עשוי פח מגולוון צבוע בתנור.
כולל מיכל פנימי מגולוון בנפח 40 ליטר המאובטח
לגוף בשרשרת ומכסה עם ציר מפח מגולוון צבוע בתנור.
ניתן לקבל במגוון צבעים בהתאם לקטלוג RAL.
ניתן לבחור בין צוקל לעמוד.
עיגון: יציקת בטון עם קוצים/ברגי ג'מבו.

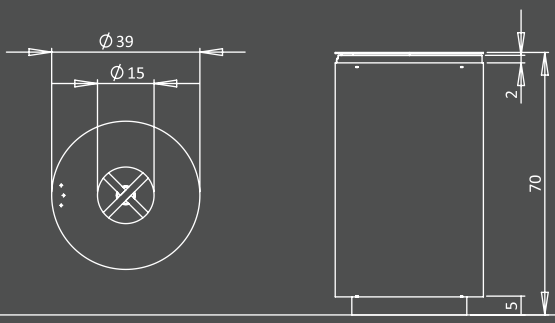

מערכת ישיבה בר

מק"ט: 1092

מערכות ישיבה מעוצבות.
המערכות משלבות פח מגולוון צבוע בתנור
בשילוב עץ מלא צבוע ומשומן, עמיד בתנאי חוץ.
ניתן לבחור בין מערכת ישיבה חד צדדית למערכת ישיבה דו צדדית.
ניתן להזמין בנפרד את השולחן או הכיסאות.
סוגי עצים ניתנים לבחירה: אלון/אורן/קרולינה.
עיגון: ברגי ג'מבו/עוגנים.

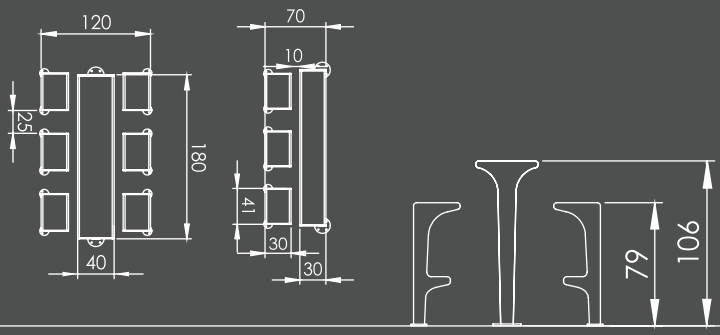

מערכת ישיבה איילה

מק"ט: 1099

מערכת ישיבה מעוצבת.
המערכת משלבת פח מגולוון צבוע בתנור בשילוב עץ
מלא צבוע ומשומן, עמיד בתנאי חוץ.
סוגי עצים ניתנים לבחירה: איפאה/אורן/קרולינה.
ניתן לקבל במגוון צבעים בהתאם לקטלוג RAL.
עיגון: בהתאם לקרקע.

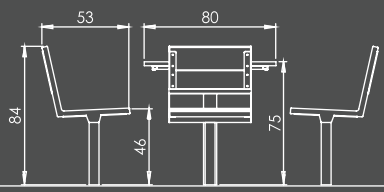

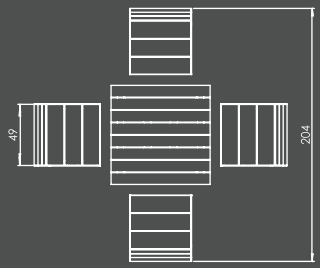

מערכת ישיבה ראם מתכת

מק"ט: 1089

מערכת ישיבה מעוצבת.
שלד המערכת בנוי מפרופיל מתכת מרובע מגולוון וצבוע בתנור.
אל השלדה מחוברים מגשי פח מנוקב מגולוון וצבוע בתנור.
ניתן לקבל בצבע אחד (מערכת מרותכת) או בשני צבעים (מערכת מורכבת).
ניתן לקבל במגוון צבעים בהתאם לקטלוג RAL.
עיגון: יציקת בטון/ברגי ג`מבו.

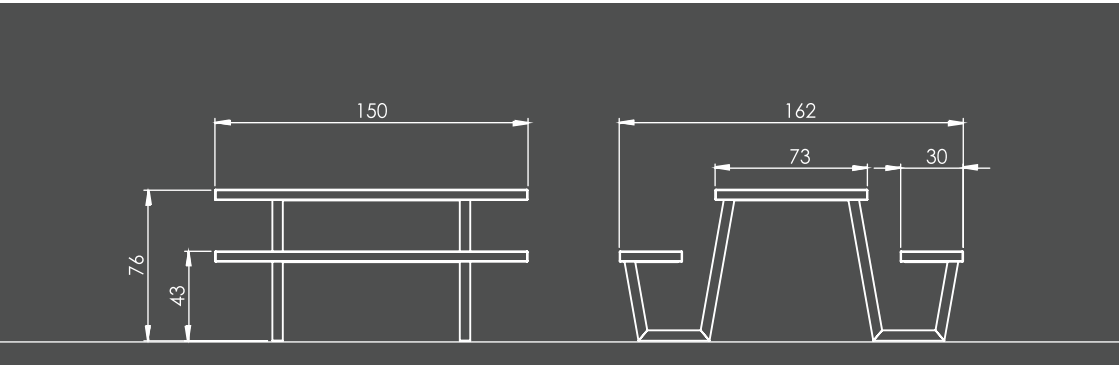

מערכת ישיבה ראם עץ
מק"ט: 1073

מערכת ישיבה מעוצבת.
בנויה מפרופיל מתכת מגולוון וצבוע בתנור בשילוב לוחות של עץ מלא.
סוגי עצים ניתנים לבחירה: איפאה/אורן/קרולינה.
ניתן לקבל במגוון צבעים בהתאם לקטלוג RAL.
עיגון: יציקת בטון עם קוצים/ברגי ג`מבו.

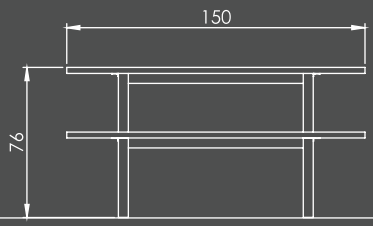

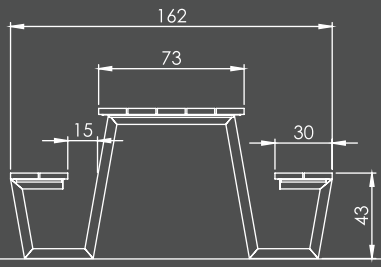

מערכת ישיבה ראם עץ נגישה

מק"ט: 2000

מערכת ישיבה מעוצבת.
בנויה מפרופיל מתכת מגולוון וצבוע בתנור בשילוב לוחות של עץ מלא.
סוגי עצים ניתנים לבחירה: איפאה/אורן/קרולינה.
ניתן לקבל במגוון צבעים בהתאם לקטלוג RAL.
עיגון: יציקת בטון עם קוצים/ברגי ג`מבו.

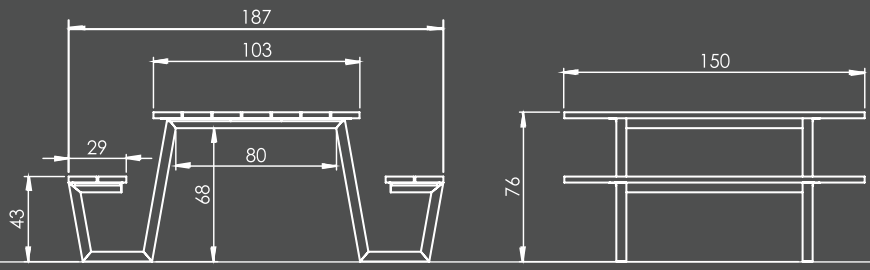

מערכת ישיבה ראם אבירים

מק"ט: 1103

מערכת ישיבה מעוצבת.
בנויה מפרופיל מתכת מגולוון וצבוע בתנור בשילוב לוחות של עץ מלא.
סוגי עצים ניתנים לבחירה: איפאה/אורן/קרולינה.
ניתן לקבל במגוון צבעים בהתאם לקטלוג RAL.
עיגון: יציקת בטון עם קוצים/ברגי ג`מבו.

עיצוב ותכנון: שלמה ארונסון אדריכלים

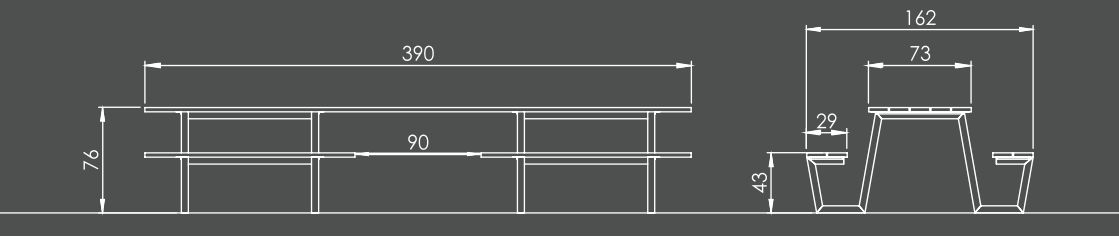

מערכת ישיבה תאו

מק"ט: 1086

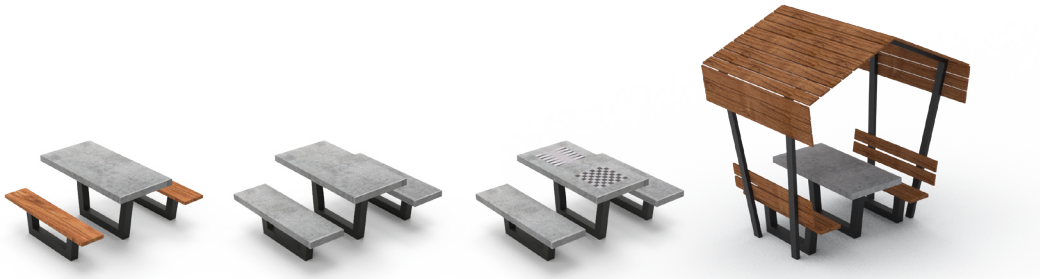

מערכות ישיבה מעוצבות.
המערכות משלבות בטון אדריכלי ומתכת מגלוונת צבועה בתנור.
ניתן לקבל את הספסלים מבטון/לוחות עץ מלא צבוע ומשומן.
ניתן לשלב במוצר לוחות משחק לפי הזמנה.
עיגון: יציקת בטון עם קוצים.

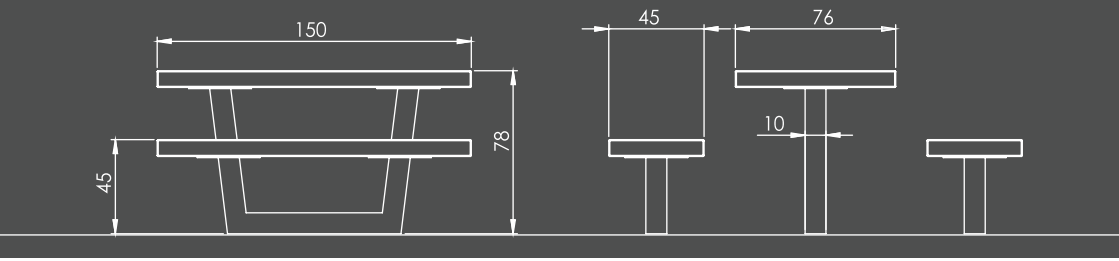

שולחן פינג פונג טוקיו

מק"ט: 7056

שולחן פינג פונג מעוצב למרחב הציבורי.
שלד השולחן בנוי מקונסטרוקציה מגולוונת צבועה בתנור,
אליה מחוברות פלטות בטון בציפוי אפוקסי צבעוני.
במרכז השולחן מחוברת רשת מפח מנוקב מגולוון וצבוע בתנור.
ניתן לבחור בצבעים שונים למתכת מתוך קטלוג RAL.
עיגון: הצבה בלבד/ברגי ג'מבו.

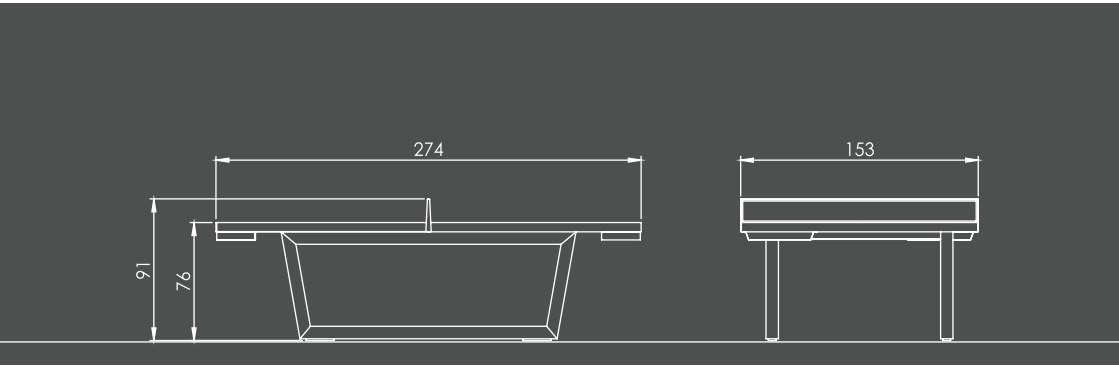

עציצים מודולרים

מק"ט: 9031

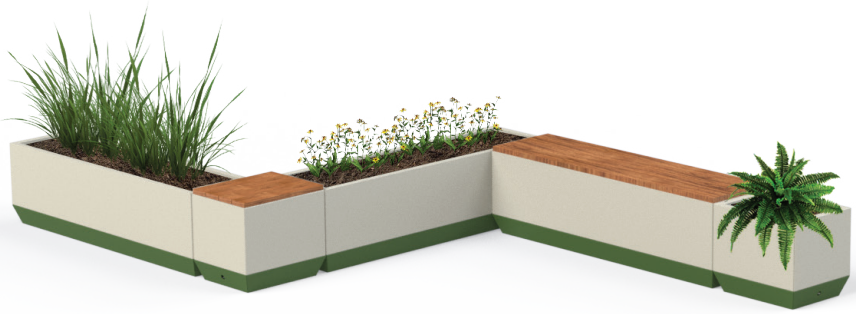

עציצי מתכת מודולריים מגיעים בגדלים ותצורות שונות
המתחברות אחת לשנייה ומאפשרות משחק צורני בחלל.
העציצים מורכבים מפח מגולוון צבוע בתנור.
בחלקו התחתון של העציץ ישנן הכנות למערכת השקיה וניקוז.
ניתן לקבל את העציצים במגוון צבעים בהתאם לקטלוג RAL.
ניתן לשלב עד שני צבעים במוצר.
עיגון: הצבה בלבד/ברגי ג'מבו.

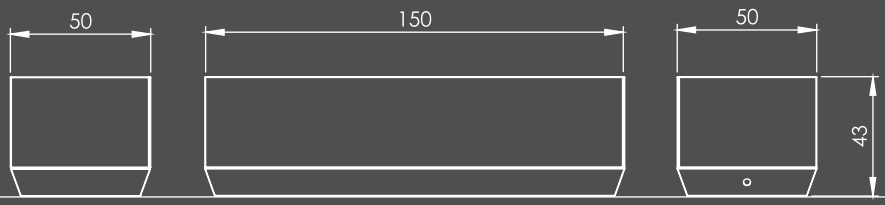

עציץ רקפת

מק"ט: 9030

עציץ מפלדת קורטן בגימור טבעי היוצר מראה ייחודי.
ניתן לקבל במגוון צבעים בהתאם לקטלוג RAL.
ניתן להזמין בגדלים שונים לפי דרישה.
עיגון: הנחה ללא קיבוע.

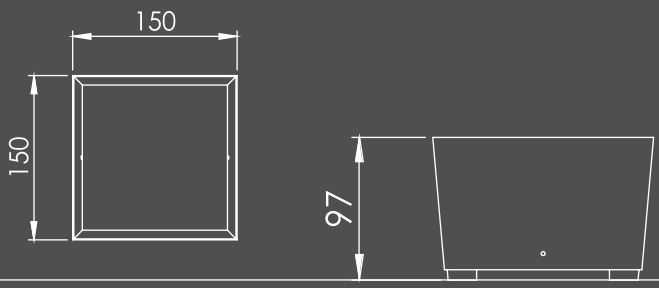

עמדה להאכלת חתולים שמיל

מק"ט: 9054

עמדה להאכלת חתולים.
העמדה מעוצבת בצורת חתול, עשויה מפח מגולוון צבוע בתנור
בשילוב עם מגש מנירוסטה. במגש ישנה הפרדה בין אזור
לאוכל יבש ואזור למים. ניתן להוסיף לוגו רשות בחיתוך לייזר על גג העמדה.
צבע המתכת ניתן לבחירה מתוך קטלוג RAL.
ניתן לשלב עד שני צבעים במוצר.
עיגון: ברגי ג'מבו.

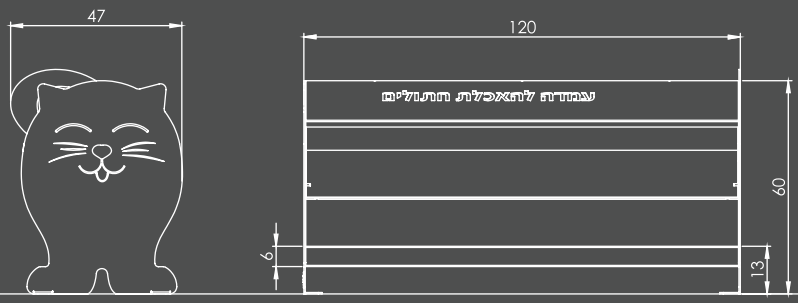

שלט שכונה

מק"ט: 8058

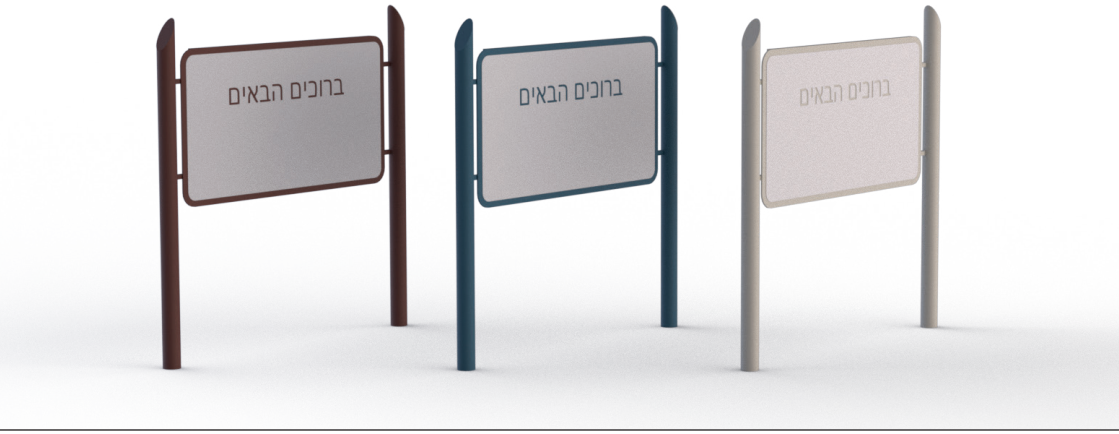

שלט שכונה מעוצב.
מורכב משני עמודים מצינור מתכת וקונסטרוקציה של פרופילים
מרובעים מגולוונים וצבועים בתנור. אליהם מחובר בחיבורים קרים שלט מפח
מגולוון חתוך בלייזר וצבוע בתנור. ניתן להוסיף לוגו רשות.
ניתן לקבל במגוון צבעים בהתאם לקטלוג RAL.
עיגון: יציקת בטון עם קוצים.

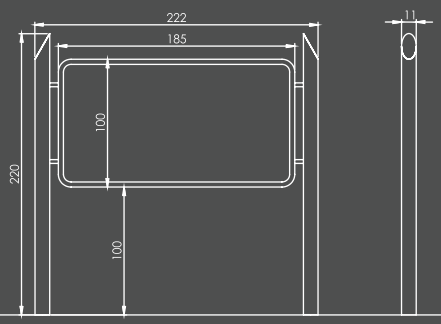

סככת הגל הירוק
מק"ט: 5041

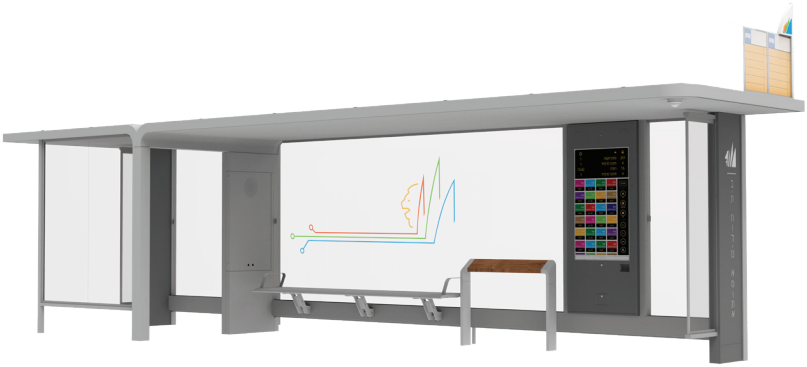

PREMIUM

סככת אוטובוס "חכמה".
שלד הסככה בנוי מברזל מגולוון, הספסלים וחיפוי הסככה מפח אלומיניום
ואלומיניום באקסטרוזיה צבוע בתנור. מעקה ההשענות משלב פח
מגולוון ועץ מהגוני איכותי עמיד בתנאי חוץ, דפנות הסככה מזכוכית מחוסמת כהה.
בסככה מוטמע מסך מגע אינטראקטיבי, שקעי USB ומצלמת אבטחה.
הסככה משלבת מקסימום צל והגנה מהגשם.

מסך מגע אינטראקטיבי: אורבן דיגיטל
תכנון ועיצוב: Public Zone Transportation
אדריכלות נוף: איזי בלנק

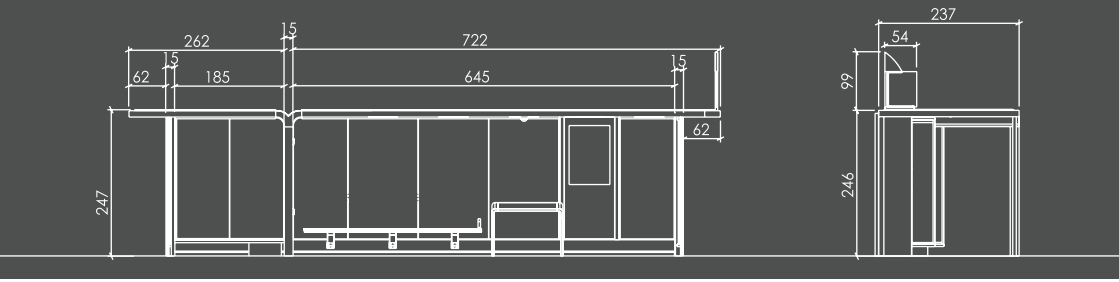

סככת הגל הירוק, אשדוד

סככת ירושלים

מק"ט: 5073

סככת אוטובוס מהודרת להסעת המונים.
הסככה מורכבת משלד של ברזל מגולוון מחופה בפח אלומיניום,
דפנות התחנה מזכוכית מחוסמת. הסככה כוללת שלט תחנה ותאורה.
הסככה מגיעה בשתי במידות של 4 ו 8 מטר.
צבע המתכת ניתן לבחירה מתוך קטלוג RAL.
עיגון: בהתאם לקרקע.

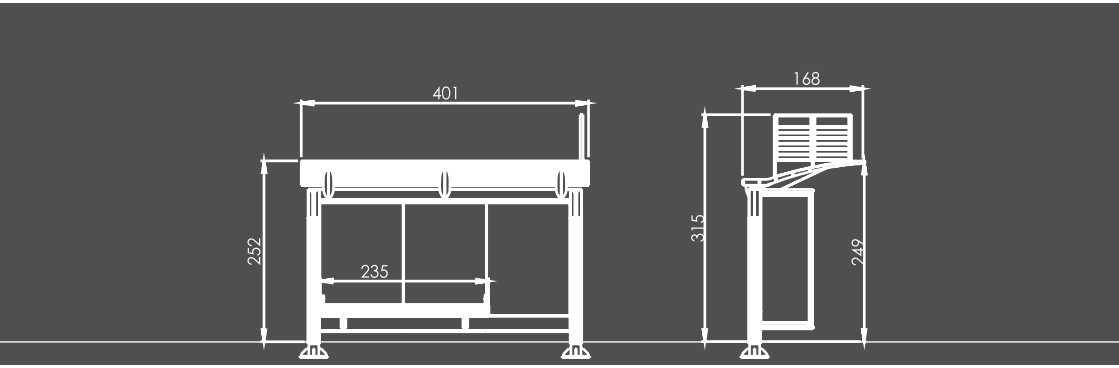

סככת כפר

מק"ט: 5072

סככת אוטובוס בעיצוב כפרי.
הסככה מורכבת משלד ברזל מגולוון צבוע בתנור בשילוב עץ מלא משומן,
גג הסככה מפולישייד. הסככה מגיעה עם שילוט סטטי
ועם ספסלי מתכת. קירות החזית ניתנים לבחירה:
קיר אחד רחב/שני קירות צרים/ללא קירות.
צבע המתכת ניתן לבחירה מתוך קטלוג RAL.
עיגון: בהתאם לקרקע.

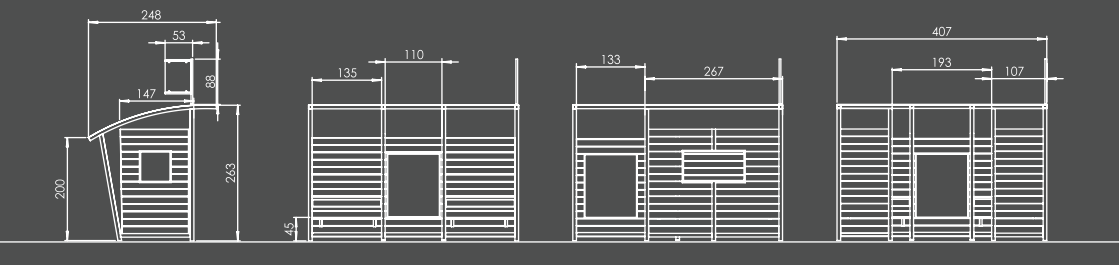

סככת תמר

מק"ט: 5071

סככת אוטובוס בעיצוב ייחודי.
הסככה מורכבת משלד של ברזל מגולוון צבוע בתנור, הצללה מפרופילי אלומיניום צבועים בתנור. הספסל מעץ גושני צבוע ומשומן.
ניתן לקבל במגוון צבעים בהתאם לקטלוג RAL.
עיגון: בהתאם לקרקע.

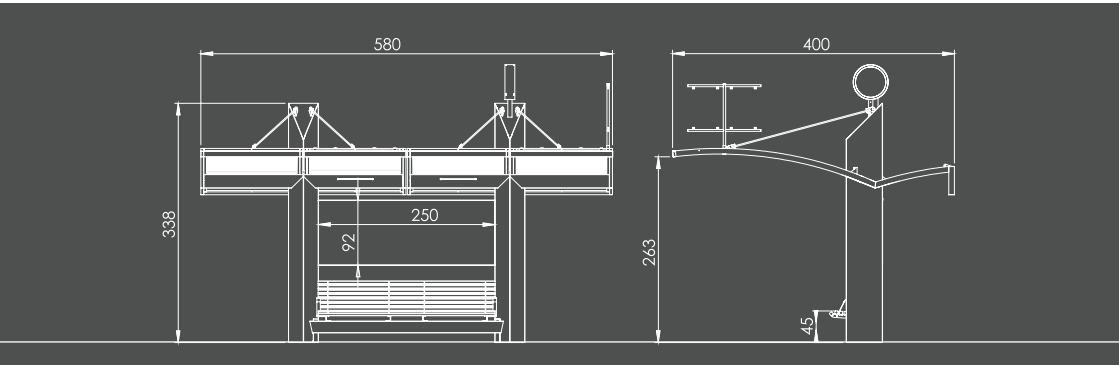

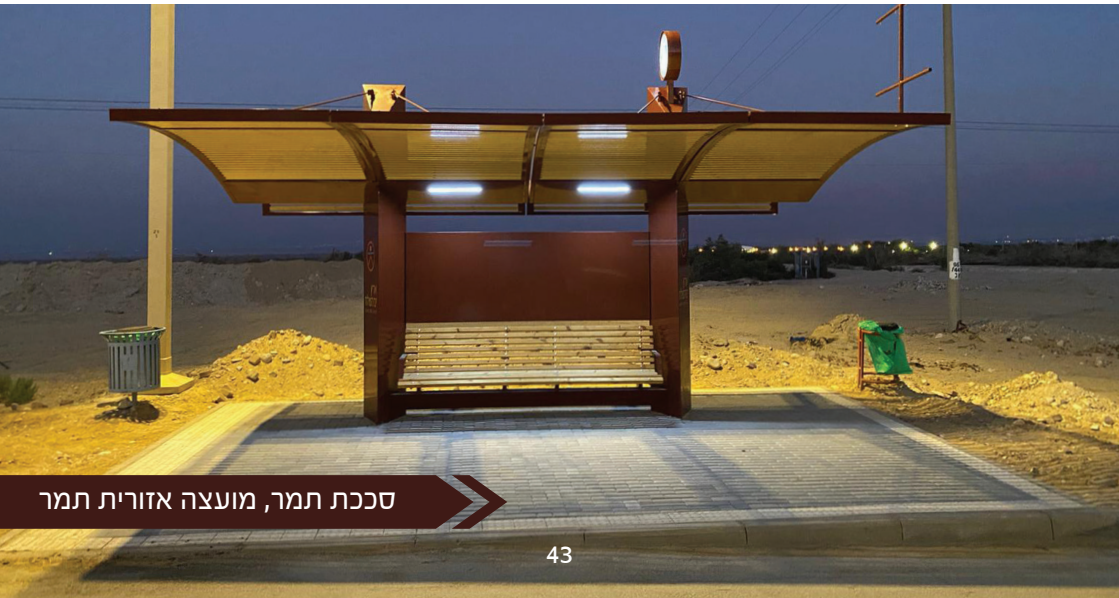

סככת תמר, מועצה אזורית תמר

מתקני אופניים דו קומתיים מק"ט: CapaCity 5043 ,Easylift Premium 5040

מתקני אופניים דו קומתיים לחניית וקשירת אופניים
(Easylift Premium משלב חיפוי אלומיניום המקל על ההנפה).
המתקן בעל עיצוב ארגונומי המאפשר הכנסה והוצאה
של האופניים בצורה פשוטה ומהירה ומאפשר להכפיל את קיבולת האחסון למ"ר.
המתקן עשוי מחומרים הניתנים למחזור, מותאמים ועמידים לשימוש
במרחב הציבורי. ניתן להזמין את המוצר בגדלים שונים לפי דרישה.
עיגון: הצבה בלבד/ברגי ג'מבו.

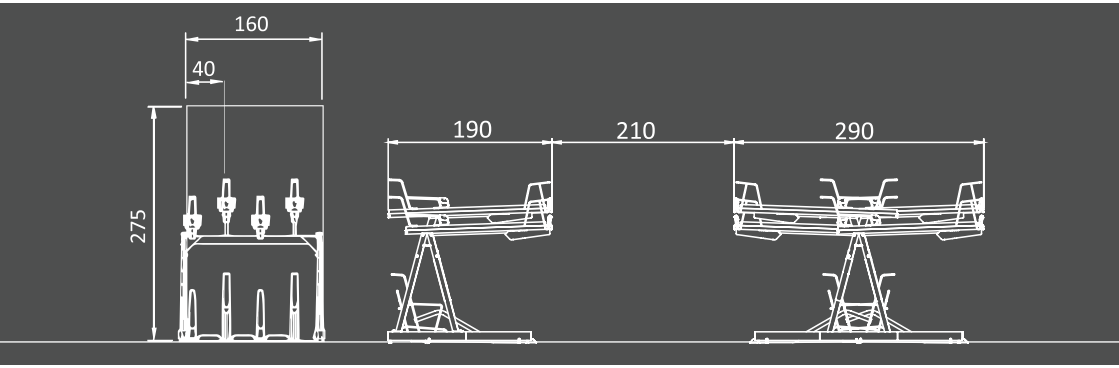

Easylift Premium, הולנד

מגוון עמודי מחסום מעוצבים מחומרים שונים

חצב יציקה | 4509

פיון יציקה | 4508

רץ | 5005

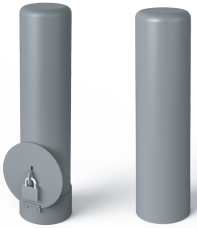

עגול , עגול נשלף | 5010, 5021

נירוסטה, נירוסטה פס זוהר | 5012, 5025

מגן | 5026

פנינה | 9071

טיל | 5033

חייל | 4504

נטף | 9058

רגלי | 4502

פרש | 4503

עמוד מחסום עגול, קיסריה

מגוון סריגים לעצים ממתכת

חמה | 9018

ירח | 9014

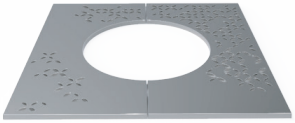

כוכב | 9010

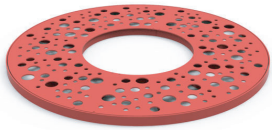

כהנא | 9016

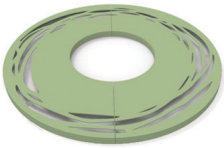

פארק לאומי | 9015

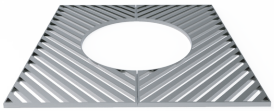

מדרך | 9013

סריג כהנא, רמת גן

סידרת מוצרים מעוצבת צבעונית 100% מתכת.
מורכבת מצינורות מכופפים ושלבים של פח מגולוון המרותכים לגוף
וצבועים בתנור. ניתן לבחור במגוון צבעים רחב מתוך קטלוג RAL בכדי להתאים
את שילוב הצבעים הנכון ביותר עבור הסביבה אותה רוצים לשדרג.
ניתן ומומלץ ללהק מספר מוצרים שונים מהמשפחה בכדי לייצר פינות
חמד צבעוניות שיאפשרו לעוברים והשבים לקחת הפסקה
ממירוץ החיים, להיטען ולהמשיך קדימה.

משפחת נוח כוללת

- כיסא נוח הישענות
- כיסא נוח קפה
- כיסא נוח לילדים
- ספסלי נוח
- שולחן נוח
- שולחן נוח קפה
- הדום נוח
- פרגולה נוח שמשייה
- מערכות ישיבה נוח
- אשפתון נוח
- כיסאות טריבונה נוח
- פרגולת נוח

כיסא נוח הישענות

מק"ט: 1061

כיסא מתכת מעוצב.
הכיסא מורכב מקונסטרוקציית צינורות מכופפים
ושלבים של פח מגולוון מרותכים וצבועים בתנור.
ניתן לקבל את הכיסא במגוון צבעים בהתאם לקטלוג RAL.
* ניתן לקבל גם מאלומיניום.
עיגון: ברגי ג'מבו/עוגנים.

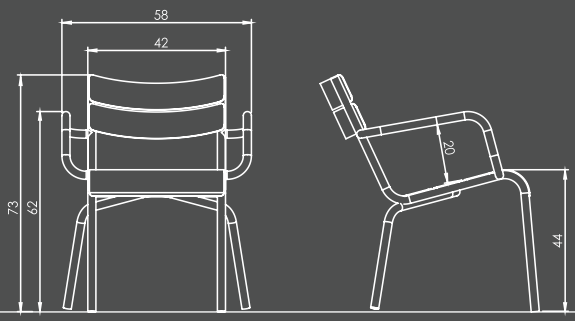

כיסא נוח קפה

מק"ט: 1072

כיסא מתכת מותאם לשולחן נוח קפה.
הכיסא מורכב מקונסטרוקציית צינורות מכופפים
ושלבים של פח מגולוון מרותכים וצבועים בתנור.
מגיע עם ובלי ידית. מתאים כריהוט חוץ/פנים.
ניתן לקבל את הכיסא במגוון צבעים בהתאם לקטלוג RAL.
* ניתן לקבל גם מאלומיניום.
עיגון: הצבה בלבד/ברגי ג'מבו/עוגנים.

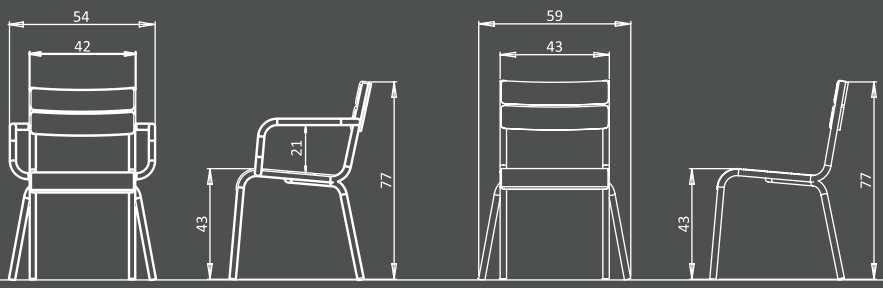

כיסא נוח לילדים

מק"ט: 1092

כיסא ילדים מעוצב.
הכיסא מורכב מקונסטרוקציית צינורות
מכופפים ושלבים של פח מגולוון מרותכים וצבועים בתנור.
ניתן לקבל את הכיסא במגוון צבעים בהתאם לקטלוג RAL.
עיגון: הצבה בלבד/ברגי ג'מבו/עוגנים.

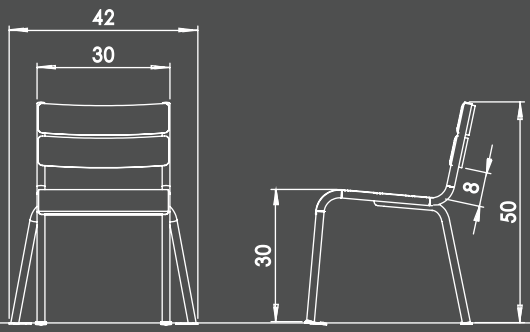

כיסא נוח שיזוף

מק"ט: 1106

כיסא מתכת מעוצב בהשראת כיסאות שיזוף.
הכיסא מורכב מצינורות מכופפים ושלבים
של פח מגולוון/פח מגולוון מנוקב, מרותכים וצבועים בתנור.
ניתן לקבל במגוון צבעים בהתאם לקטלוג RAL.
עיגון: ברגי ג'מבו/יציקת בטון עם קוצים.

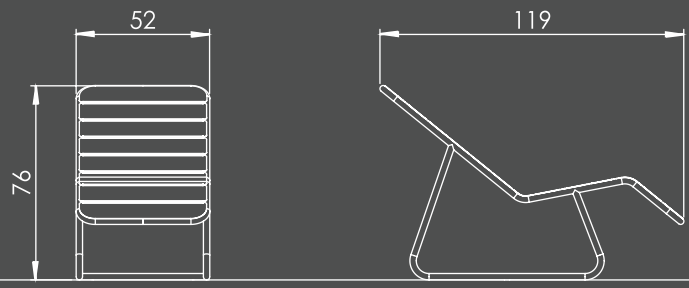

מושב נוח טריבונה

מק"ט: 1078

מושב טריבונה ממתכת.
המושב מתאים להתקנה ישירה על בטון/קונסטורקציה.
מורכב מקונסטרוקציית צינורות מכופפים
ושלבים של פח מגולוון מרותכים וצבועים בתנור.
ניתן לקבל את הכיסא במגוון צבעים בהתאם לקטלוג RAL.
עיגון: באמצעות ברגי ג'מבו/עוגנים.

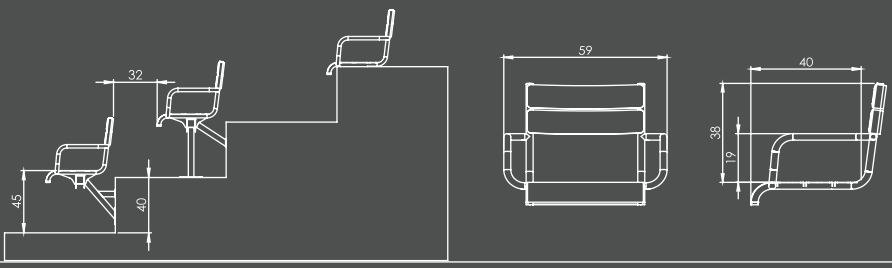

ספסלי נוח

מק"ט: דו 1071, תלת 1074

ספסל מתכת מעוצב.
הספסל מגיע בשני גדלים ומורכב מקונסטרוקציית צינורות מכופפים ושלבים של פח מגולוון מרותכים וצבועים בתנור.
ניתן לקבל במגוון צבעים בהתאם לקטלוג RAL.
עיגון: ברגי ג'מבו/עוגנים.

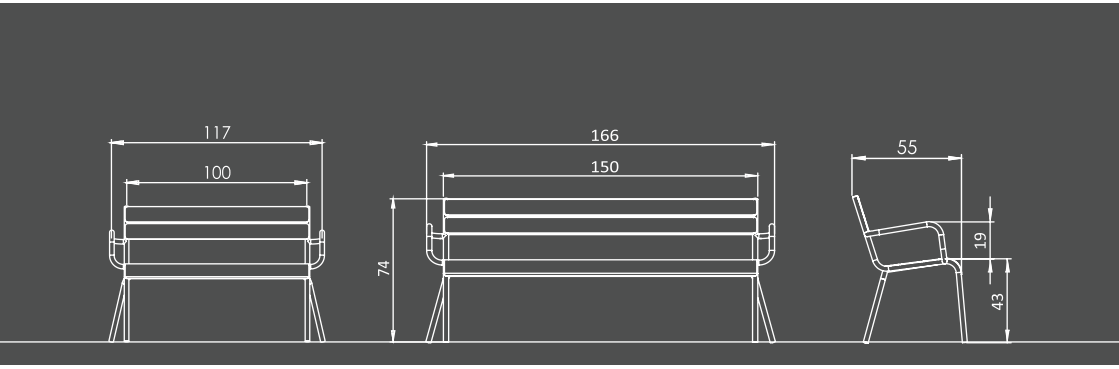

הדום נוח

מק"ט: 1067

הדום מתכת.
ההדום מורכב מצינורות מכופפים ושלבים של פח מגולוון
מרותכים וצבועים בתנור. יכול לשמש כהדום/שרפרף/שולחן קטן.
ניתן לקבל במגוון צבעים בהתאם לקטלוג RAL.
עיגון: ברגי ג'מבו/עוגנים.

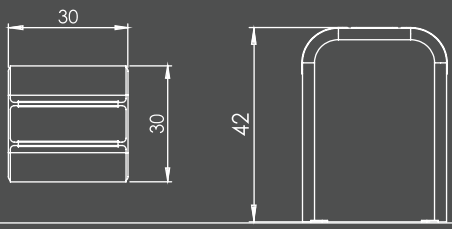

שולחנות נוח

מק"ט: 1068

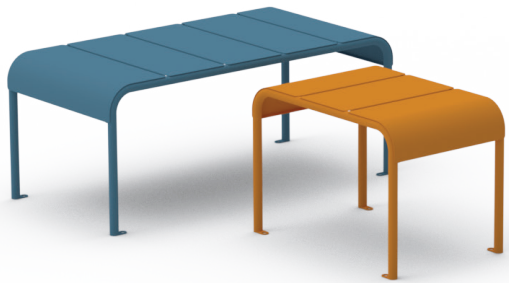

שולחנות מתכת מעוצבים.
השולחנות מורכבים מקונסטרוקציית צינורות מכופפים ושלבים
של פח מגולוון מרותכים וצבועים בתנור. מגיעים בשני גדלים שונים.
ניתן לקבל במגוון צבעים בהתאם לקטלוג RAL.
עיגון: ברגי ג'מבו/עוגנים.

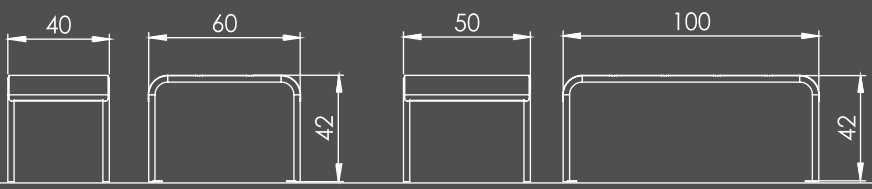

שולחן נוח קפה

מק"ט: 1069

שולחן קפה מעוצב.
השולחן מורכב מקונסטרוקציית צינורות מכופפים ושלבים של פח מגולוון מרותכים וצבועים בתנור, השולחן מתאים לבתי קפה ומתחמי קניות בתור ריהוט חוץ/פנים. ניתן לקבל בשתי מידות, בשתי תצורות ובמגוון צבעים בהתאם לקטלוג RAL.
עיגון: הצבה בלבד/ברגי ג'מבו.

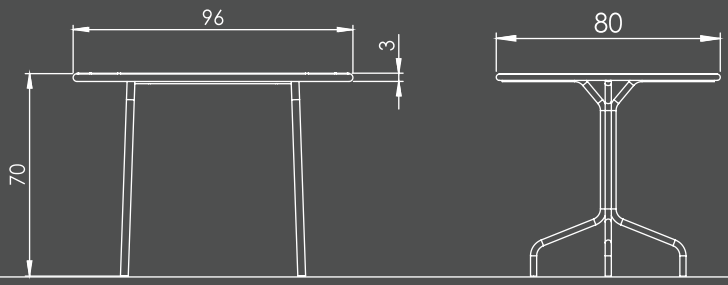

משפחת נוח, אוניברסיטת בר אילן

מערכות ישיבה נוח

מק"ט: יחיד 1076, זוגי 1075, רחבה 1082

מערכות ישיבה מעוצבות.
המערכות בנויות מקונסטרוקציה של צינורות מכופפים
ושלבים של פח מגולוון/פח מגולוון מנוקב, המרותכים לגוף וצבועים בתנור.
ניתן לשרשר את המערכת כדי לקבל מקומות ישיבה נוספים ומשחק צבעוני.
ניתן לקבל במגוון צבעים בהתאם לקטלוג RAL.
עיגון: ברגי ג'מבו/עוגנים.

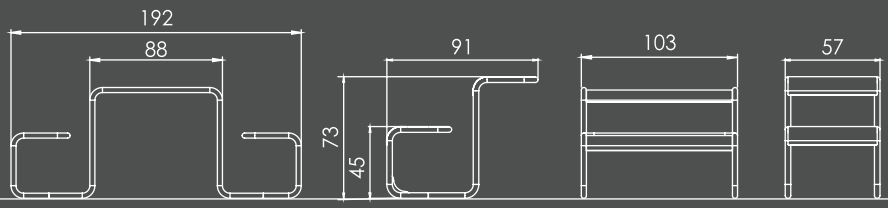

אשפתון נוח

מק"ט: 1081

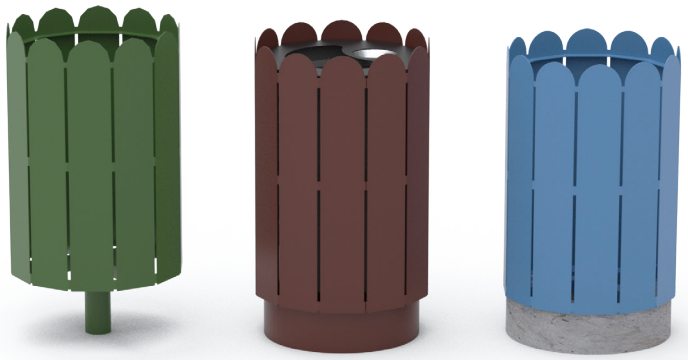

אשפתוני מתכת מעוצבים.
האשפתונים המורכבים מפח מגלוון חתוך בלייזר וצבוע בתנור.
כוללים מיכל פנימי מגלוון בנפח 45 ליטר.
ניתן לקבל על צוקל, עמוד, בסיס בטון.
ניתן לקבל במגוון צבעים לפי קטלוג RAL.
עיגון: יציקת בטון עם קוצים/ברגי ג'מבו.

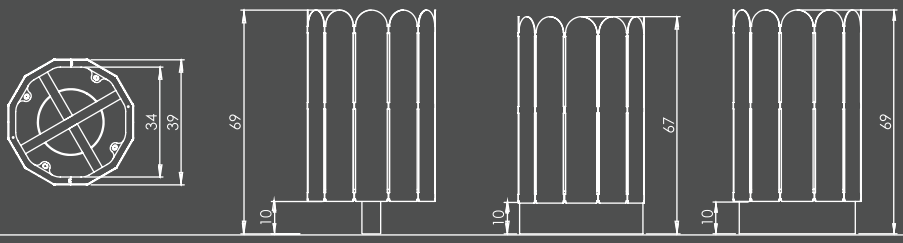

פרגולה נוח שמשייה

מק"ט: 3036

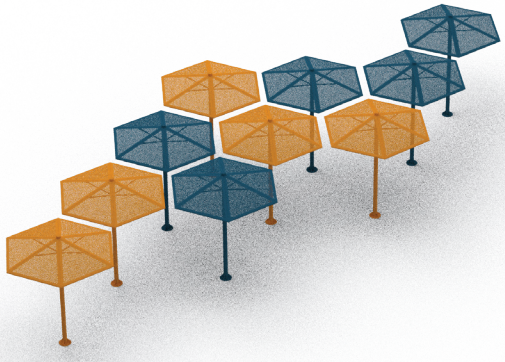

פרגולה מעוצבת בהשראת שמשיית חוף.
מורכבת מקונסטרוקציה של צינורות ברזל מגולוון
ופח מגולוון חתוך בלייזר, מרותכים וצבועים בתנור.
ניתן לקבל את השמשייה במגוון צבעים בהתאם לקטלוג RAL.
עיגון: בהתאם לשטח.

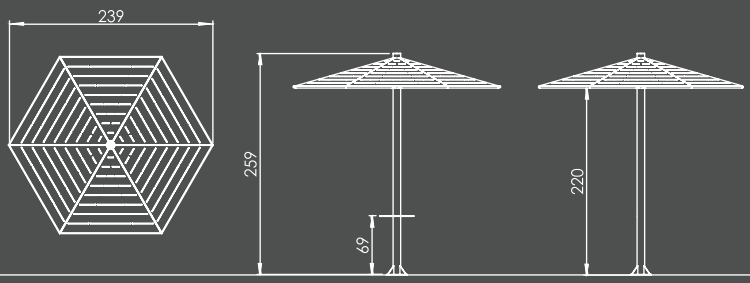

מערכת בטון מודולרית דגם "קוסמוס"

מערכת מודולרית מבטון אדריכלי בעיצוב חכם, המתאימה
למגוון רחב של סביבות אורבניות.

המערכת מאפשרת ליצור ליהוקים שונים בין המודולים ובכך להפוך את
המרחב האורבני לייחודי ומעניין, המותאם במיוחד בשבילכם.

עיצוב: אבי פייביש

PREMIUM

המערכת כוללת

- עציצים
- אשפתון
- מודול ישיבה פינתי
- הצללה
- שולחן/פוף בשילוב עץ
- מודול פינתי לחניית אופניים
- ספסלים בשילוב עץ/מתכת בתצורות ובגדלים שונים
- עמודי תאורה עם שקעי USB להטענת מכשירים

מודול ספסל פינה מק"ט: 9045 **מודול מחורץ לחניית אופניים מק"ט: 9040**

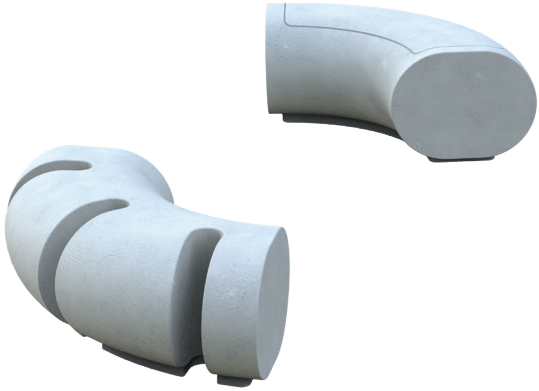

מודול פינה מחורץ לחניית אופניים
וספסל ישיבה פינתי מבטון אדריכלי.

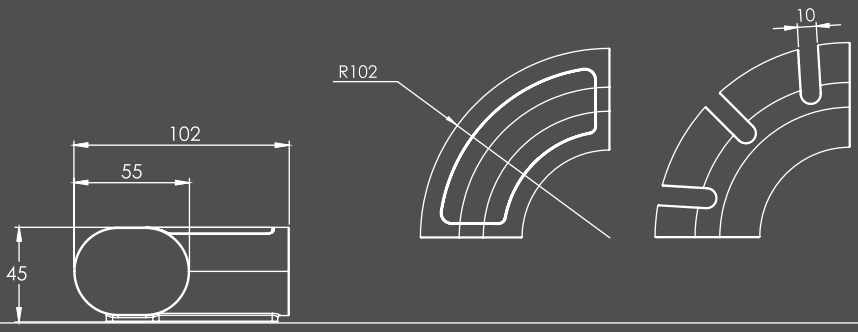

ספסל בשילוב מתכת עם משענת ומסעדי יד

מק"ט: 9041

ספסל קוסמוס מתכת.
הספסל מבטון אדריכלי בשילוב פח מגולוון צבוע בתנור.
ניתן לקבל את המתכת במגוון צבעים בהתאם לקטלוג RAL.
הספסל מגיע בשני גדלים.

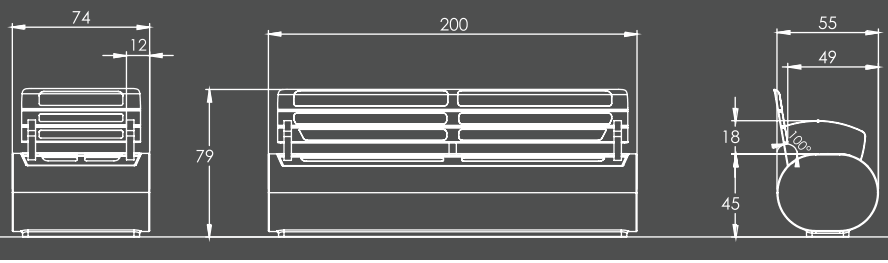

ספסל בשילוב מתכת

מק"ט: 9042

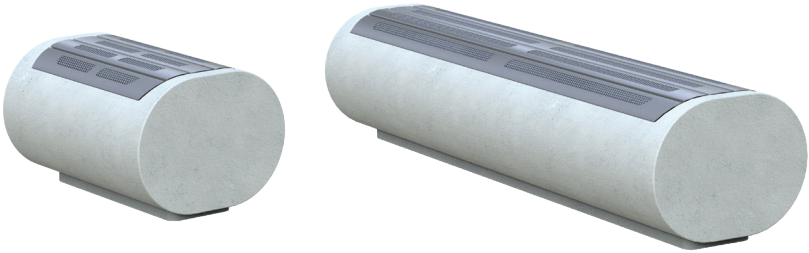

ספסל קוסמוס מתכת ללא משענת.
הספסל מבטון אדריכלי בשילוב פח מגולוון צבוע בתנור.
ניתן לקבל את המתכת במגוון צבעים בהתאם לקטלוג RAL.
הספסל מגיע בשני גדלים.

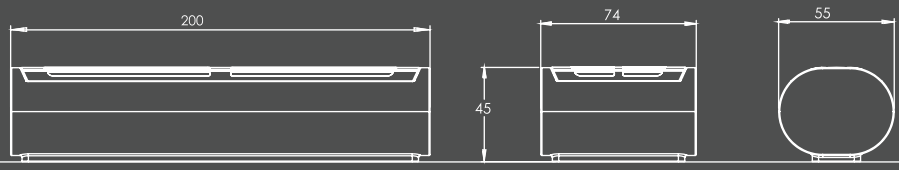

ספסל בשילוב עץ עם משענת ומסעדי יד

מק"ט: 9043

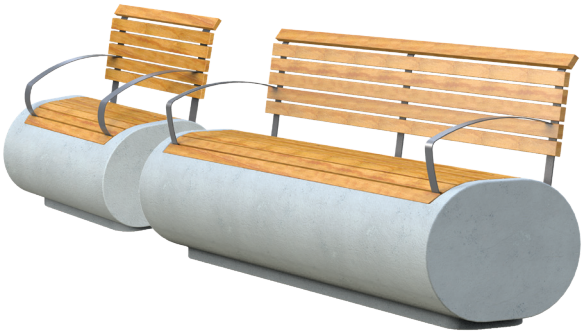

ספסל קוסמוס עץ.
הספסל מבטון אדריכלי בשילוב של לוחות עץ מלא צבוע ומשומן.
ניתן לקבל בשני גדלים.

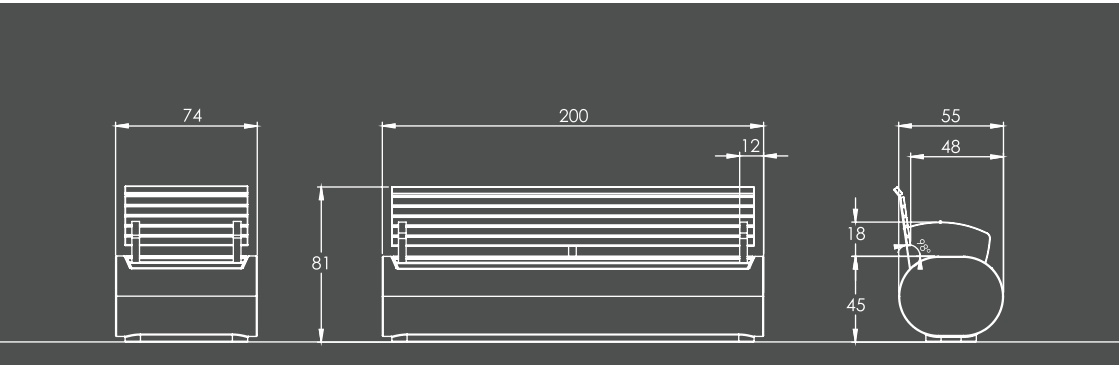

ספסל בשילוב עץ

מק"ט: 9044

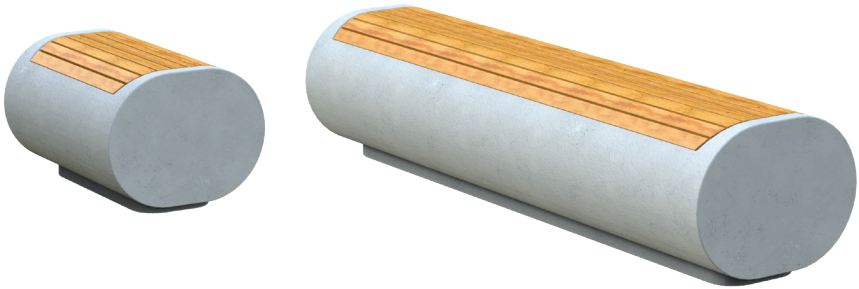

ספסל קוסמוס עץ ללא משענת.
ספסל מבטון אדריכלי בשילוב לוחות עץ מלא צבוע ומשומן.
ניתן לקבל בשני גדלים.

מודול שולחן / פוף עם אפשרות חיבור

מק"ט: 9046

מודול שולחן/פוף, עם אופציה לחיבור למערכת ישיבה מודולרית.
מיוצר מבטון אדריכלי בשילוב עץ צבוע משומן ומתכת.
ניתן להוסיף הצללה/תאורה.

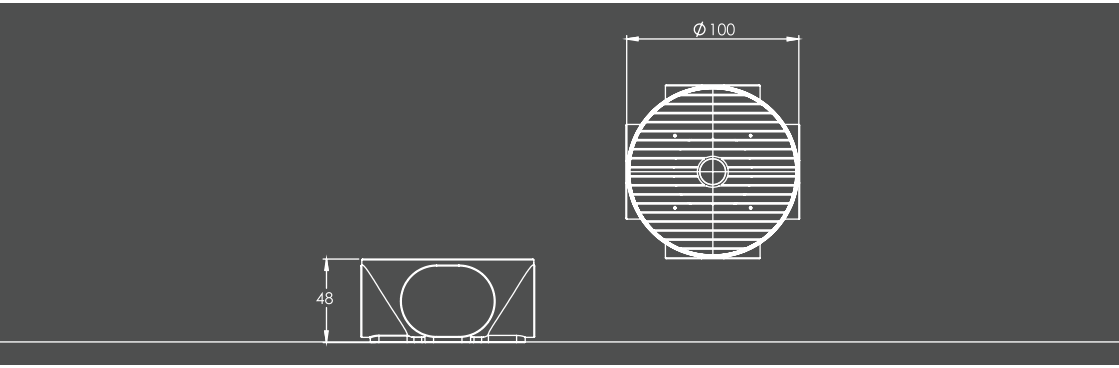

מודול שולחן / פוף **מק"ט: 9047**

מודול שולחן/פוף בשילוב עץ מלא צבוע משומן, מתכת ובטון אדריכלי.
ניתן להוסיף הצללה/תאורה.

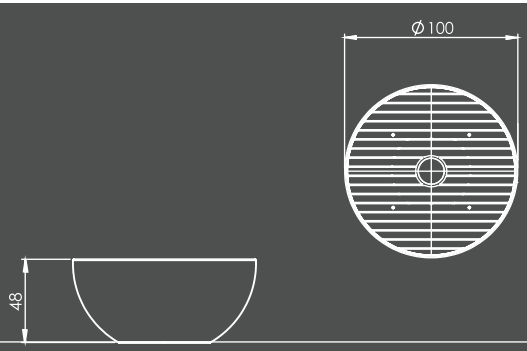

הצללה

מק"ט: 9048

הצללה עם אופציית חיבור למערכת ישיבה מודולרית.
מורכבת משלד ברזל מגולוון צבוע בתנור והצללה מעץ מלא צבוע ומשומן.
ניתן להוסיף תאורה סולארית.

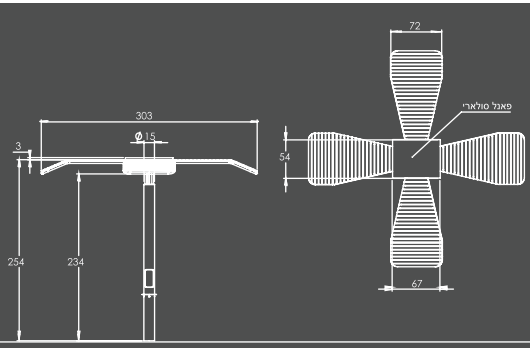

מערכת בטון מודולרית דגם "קוסמוס"

עציצים **מק"ט: 9049**

עציצי בטון מעוצבים.
לעציצים קיימת אופציית חיבור למערכת ישיבה מודולרית.
בחלקו התחתון של העציץ ישנן הכנות למערכת השקיה וניקוז.
מיוצר מבטון אדריכלי.
עיגון: הצבה בלבד.

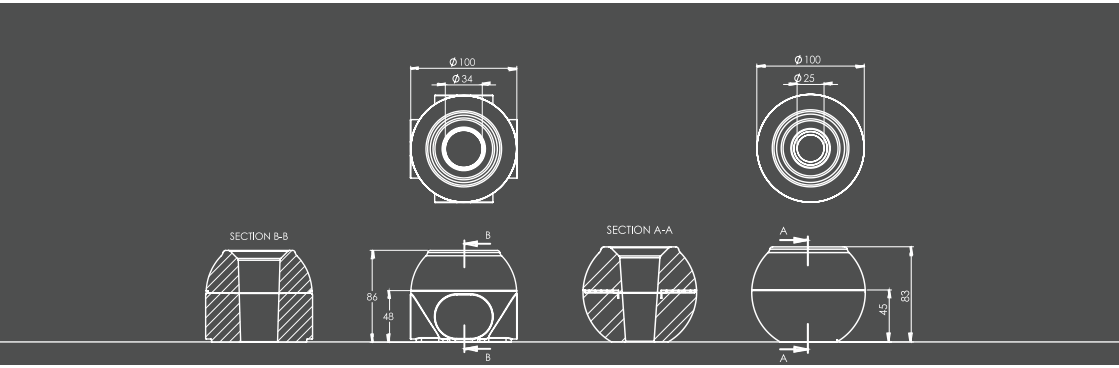

אשפתון

מק"ט: 9053

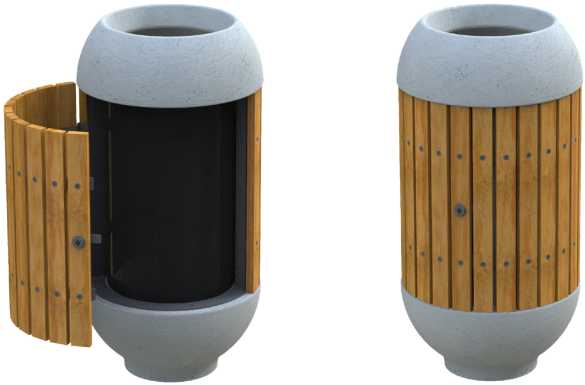

אשפתון עם בסיסי בטון אדריכלי בשילוב עץ צבוע ומשומן.
מכיל אשפתון פנימי מפח מגולוון בנפח 50 ליטר.
ריקון ע"י פתיחת דלת צד.
עיגון: יציקת בטון/עוגנים.

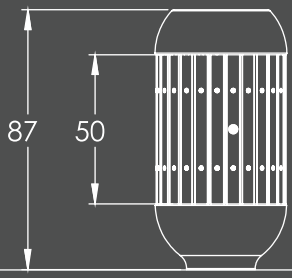

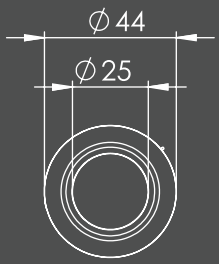

שילוט מודולרי למרחב הציבורי

שלטים מודולריים-סולאריים מאלומיניום.
עמוד השלט מאלומיניום באקסטרוזיה. השלט, בנוי ממסגרת אלומיניום חכמה בשילוב פוליקרבונט מעביר אור (עמיד לקרני UV) עליו מודפסת הגרפיקה. ניתן להרכיב על העמוד מערכת לתליית דגלים, פוסטרים, תאורת לד וריהוט.
עיגון: סל ברגים.

PREMIUM

תכנון ועיצוב: Public Zone Transportation

יתרונות המערכת

מודולריות מלאה: חלקים מודולרים קלים להתקנה ותחזוקה.
חומרים וגימורים המתאימים לתנאי חוץ ועמידים לטווח ארוך.
מערכת תאורה סולרית בלי צורך בתשתית חשמל.
אפשרות הרכבת רכיבי מערכת לתליית דגלים, פוסטרים, תאורת לד וכו'.
אפשרות הרכבת מערכת סולארית לכל שלט בנפרד.
מראה אסתטי המאפשר גמישות תכנונית.

שלט רחוב מודולרי, קריית ביאליק

שלט מכוון

מק"ט: 8051

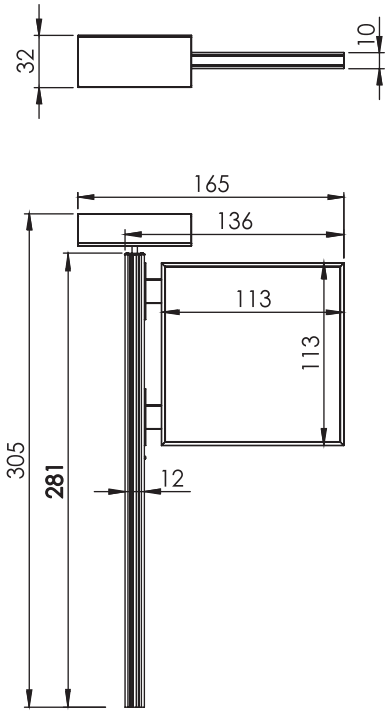

שלט מכוון מודולרי-סולארי מאלומיניום.
עמוד השלט מאלומיניום באקסטרוזיה. השלט, בנוי ממסגרת אלומיניום חכמה בשילוב פוליקרבונט מעביר אור (עמיד לקרני UV) עליו מודפסת הגרפיקה.
ניתן להרכיב על העמוד מערכת לתליית דגלים, פוסטרים, תאורת לד וריהוט.
עיגון: סל ברגים.

שלט פירסום

מק"ט: 8052

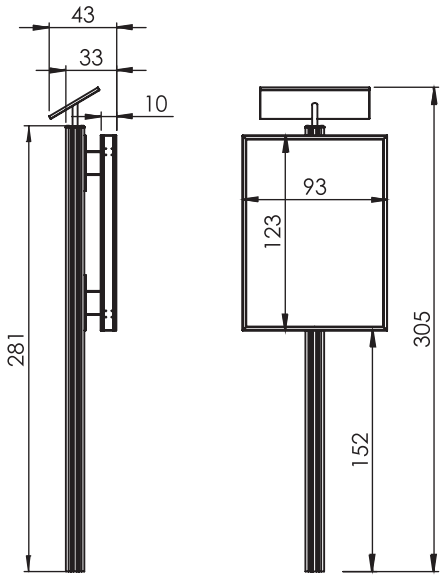

שלט מכוון מודולרי-סולארי מאלומיניום.
עמוד השלט מאלומיניום באקסטרוזיה. השלט, בנוי ממסגרת אלומיניום חכמה בשילוב פוליקרבונט מעביר אור (עמיד לקרני UV) עליו מודפסת הגרפיקה.
ניתן להרכיב על העמוד מערכת לתליית דגלים, פוסטרים, תאורת לד וריהוט.
עיגון: סל ברגים.

שלט רחוב

מק"ט: 8053

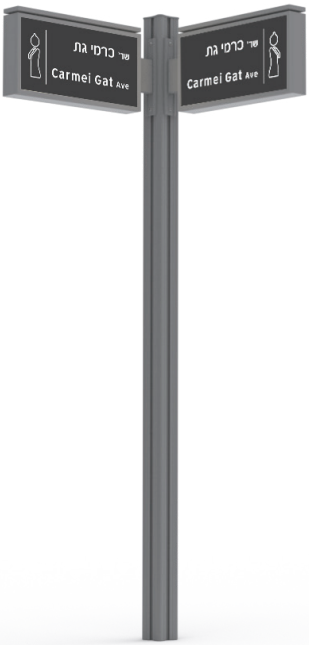

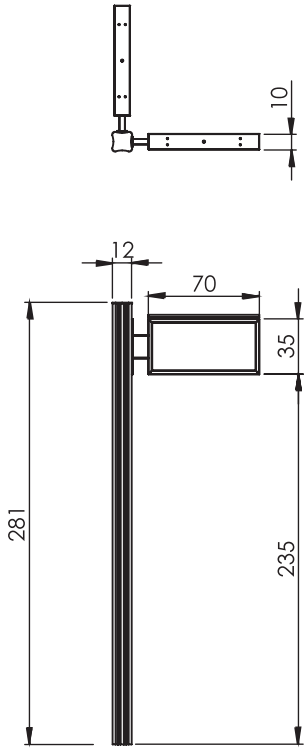

שלט רחוב מודולרי-סולארי מאלומיניום.
עמוד השלט מאלומיניום באקסטרוזיה. השלט, בנוי ממסגרת אלומיניום חכמה בשילוב פוליקרבונט מעביר אור (עמיד לקרני UV)עליו מודפסת הגרפיקה.
ניתן להרכיב על העמוד מערכת לתליית דגלים, פוסטרים, תאורת לד וריהוט.
עיגון: סל ברגים.

שלט תמרור

מק"ט: 8057

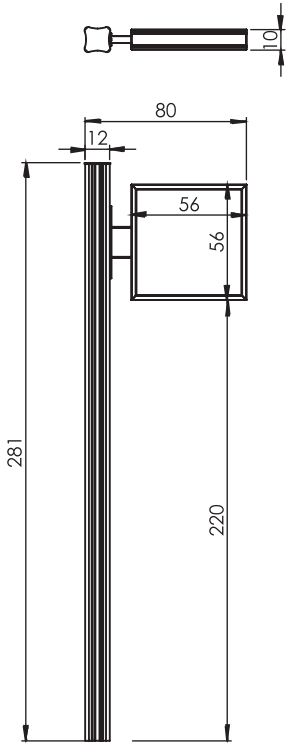

שלט תמרור מודולרי-סולארי מאלומיניום.
עמוד השלט מאלומיניום באקסטרוזיה. השלט, בנוי ממסגרת אלומיניום
חכמה בשילוב פוליקרבונט מעביר אור עם (עמיד לקרני UV) עליו מודפסת הגרפיקה.
ניתן להרכיב על העמוד מערכת לתליית דגלים, פוסטרים, תאורת לד וריהוט.
עיגון: סל ברגים.

אנשי מכירות

ריהוט רחוב, תחבורה ציבורית ושילוט

מירי פניגזון | 050-3599288

מיכל יוסף | 050-8717219

רותם פניגזון | 050-4242820

אילן רוזנפלד | 050-8717279

ריהוט משרדי

אילן סנדר | 050-8717252

פרויקטים בהתאמה אישית

אורי נוי | 052-3983890

מכירות תעשייה

איילת פרייברג | 050-8717251

IM SEGEV INDUSTRIES LTD.

ALL AROUND YOU

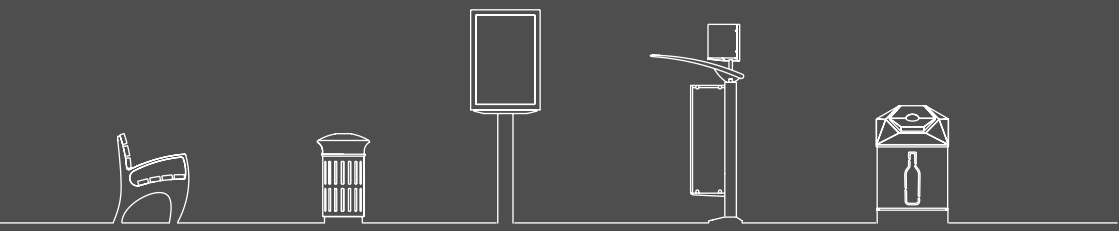

אי אם שגב תעשיות בע"מ, נחל שניר 4 יבנה | טל': 08-9422440 | www.imsegev.co.il |